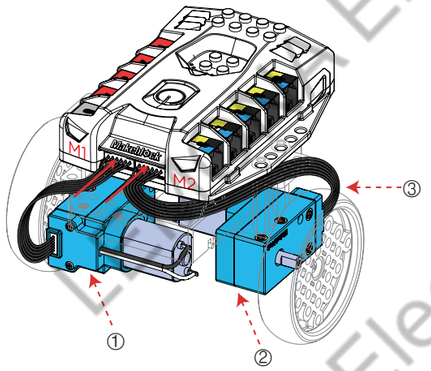

① Labās puses elektromotors

② Kreisās puses elektromotors

③ Pievienojiet kreisās un labās puses elektromotorus pie Me Auriga galvenās plates, izmantojot savienotājvadu

8

9 10

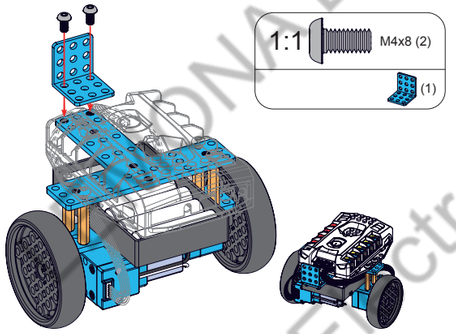

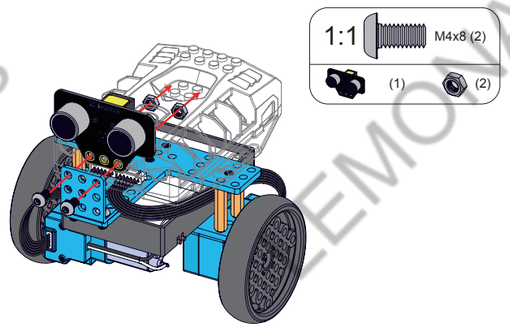

Balansētāja savienojums

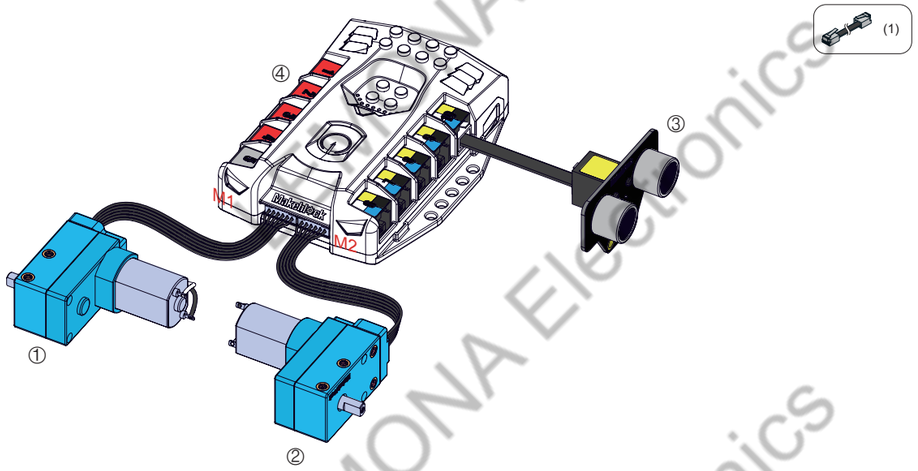

① Elektromotors ar leņķa sensoru (M1)

② Elektromotors ar leņķa sensoru (M2)

③ Ultraskaņas sensors

④ Me Auriga galvenā plate

LEMONA Electronics

Vadības kontrole ar Makeblock aplikāciju APP

Aplikācija Makeblock lietotājiem sniedz iespēju programmēt robotu kustību, skaņu un izpildīt citas darbības

Ar ko sākt?

Izmantojiet tālruni vai planšetdatoru, lai noskenētu QR kodu.

Vai arī meklējiet lietotni "Makeblock"

lietotņu veikalos un lejupielādējiet to

Atveriet lietotni Makeblock un atlasiet mBot Ranger, lai izpētītu spēles iespējas

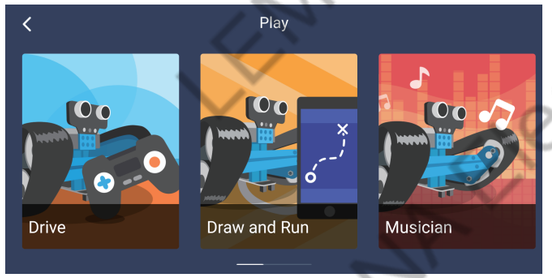

Plašāku informāciju par programmu Makeblock un uzņēmuma projektiem var uzzināt portālā http://www.mblock.cc/doc/, kur sniegta atsauces dokumentācija uz robotu mBot Ranger.

LEMONA Electronics

Tālākā izpēte - mBlock

Programma mBlock ļauj bērniem ērti apgūt programmēšanu gan grafiskās, gan teksta programmēšanas valodās.

Lejupielādējiet programmu mBlock
http://www.mblock.cc/

Paskatīsimies, kā izmantot programmu mBlock.

1. Nospiediet pogu uz Me Auriga plates, lai ieslēgtu robotu. (par piemēru ņemts visurgājējs)

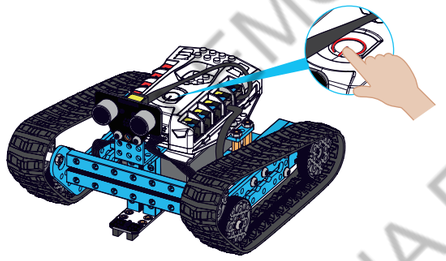

2. Pievienojiet robotu datoram, izmantojot USB kabeli.

LEMONA Electronics

1 Atveriet mBlock, lai no ierīču bibliotēkas pievienotu mBot Ranger.

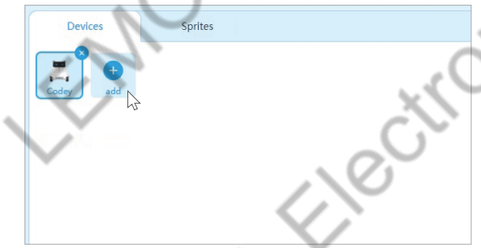

2 Pievienojiet ierīci.

3 Sāciet programmēt.

Palīdzības dokumentācija programmai mBlock ir sniegta vietnē

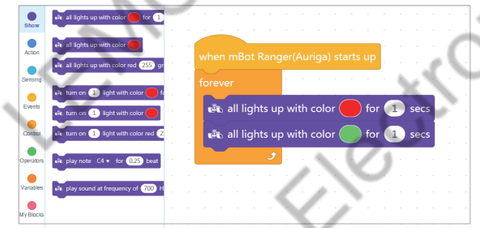

4 Nosūtiet programmas robotam.

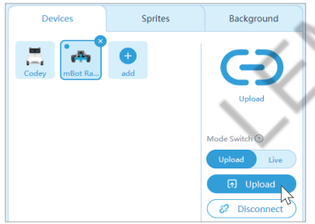

Paplašinājumi - elektroniskie moduļi Makeblock

	Ultraskaņas sensors	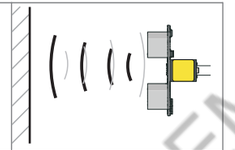	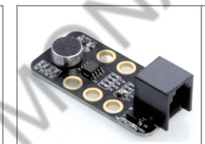	Skaņas sensors	
	7 segmentu secīgs displejs	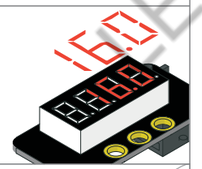		Temperatūras sensors	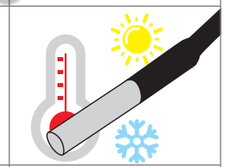
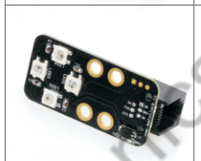	EGB gaismas diode		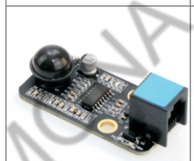	Pasīvais IR detektors	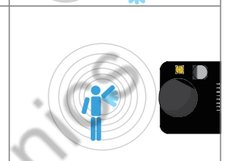
	Kursorsvira	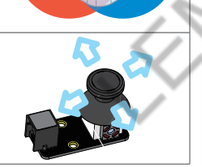	Papildus informācija		

LEMONA Electronics

BRĪDINĀJUMS

1. Uzlādējamas baterijas uzlādējiet tikai pieaugušo uzraudzībā.
2. Pirms uzlādes noteikti izņemiet no izstrādājuma atkārtoti uzlādējamas baterijas.
3. Ievērojiet norādījumus par bateriju negatīvo un pozitīvo galu pareizu novietošanu.

4. Izmantojiet pareizā izmēra un ieteiktā tipa baterijas.

5. Nejauciet vecas un jaunas baterijas, dažāda veida baterijas un uzlādējamas baterijas ar dažādu jaudu.

6. Nomainot akumulatorus, izmantojiet tā paša tipa vai markas akumulatorus.
7. Nepieļaujiet plusa un mīnusa spaiļu saskaršanos!

8. Izņemiet no izstrādājuma nolietotās baterijas.

9. Izņemiet baterijas, ja neplānojat izmantot robotu tuvākā laikā.

10. Ja akumulatoru nomaina pret nepareizu akumulatoru, pastāv sprādziena risks. Utilizējiet bojātās baterijas saskaņā ar instrukcijām.

11. Neuzlādējiet baterijas (vienreizējas), kas nav akumulatori un paredzētas lādēšanai .

FCC DEKLARĀCIJA:

Šī ierīce atbilst FCC noteikumu 15. daļai. Uz darbību attiecas šādi divi nosacījumi:
(1) šī ierīce nedrīkst izraisīt kaitīgus traucējumus, un
(2) Šai ierīcei jāpieņem visi saņemtie traucējumi, ieskaitot traucējumus, kas var izraisīt nevēlamu darbību.

Brīdinājums. Izmaiņas vai modifikācijas, ko nav tieši apstiprinājusi par atbilstību atbildīgā persona, var anulēt lietotāja tiesības lietot iekārtu.

PIEZĪME: Šis aprīkojums ir pārbaudīts un atzīts par atbilstošu B klases ciparu ierīces ierobežojumiem saskaņā ar FCC noteikumu 15. daļu. Šie ierobežojumi ir paredzēti, lai nodrošinātu saprātīgu aizsardzību pret kaitīgiem traucējumiem dzīvojamā iekārtā. Šī iekārta rada un var izstarot radiofrekvences enerģiju, kā arī, ja tā nav uzstādīta un tiek lietota saskaņā ar instrukcijām, var radīt kaitīgus radiosakaru traucējumus. Tomēr nav garantijas, ka traucējumi neradīsies konkrētā iekārtā. Ja šī iekārta izraisa kaitīgus traucējumus radio vai televīzijas uztveršanai, ko var noteikt, izslēdzot un ieslēdzot iekārtu, lietotājs tiek mudināts mēģināt novērst traucējumus, veicot vienu vai vairākus no šiem pasākumiem:

· pārorientēt vai pārvietot uztverošo antenu.
· palielināt aprīkojuma un uztvērēja atdalīšanu.
· pievienojiet ierīci kontaktligzdai, kas ir atšķirīga no tās, kurai ir pievienots uztvērējs.
· sazinieties ar izplatītāju vai pieredzējušu radio/TV tehniķi, lai saņemtu palīdzību.

FCC radiācijas iedarbības pārskats:

Šī iekārta atbilst FCC starojuma iedarbības ierobežojumiem, kas noteikti nekontrolētai videi. Šis aprīkojums jāuzstāda un jāekspluatē ar minimālo attālumu 20 cm starp radiatoru un ķermeni.

IC PAZIŅOJUMS:
Šī ierīce atbilst Industry Canada RSS standartam (- iem), kas ir atbrīvots no licences. Uz darbību attiecas šādi divi nosacījumi:
(1) šī ierīce nedrīkst radīt traucējumus, un
(2) šai ierīcei ir jāpieņem jebkādi traucējumi, tostarp traucējumi, kas var izraisīt ierīces nevēlamu darbību. "

LEMONA Electronics

CE

ATBILSTĪBAS DEKLARĀCIJA

Atbilstības deklarācija. Ar šo Makeblock Co., Ltd. paziņo, ka šis produkts atbilst RED direktīvas 2014/53 / ES un RoHS direktīvas 2011/65 / ES pamatprasībām un citiem attiecīgajiem noteikumiem.

LEMONA Electronics